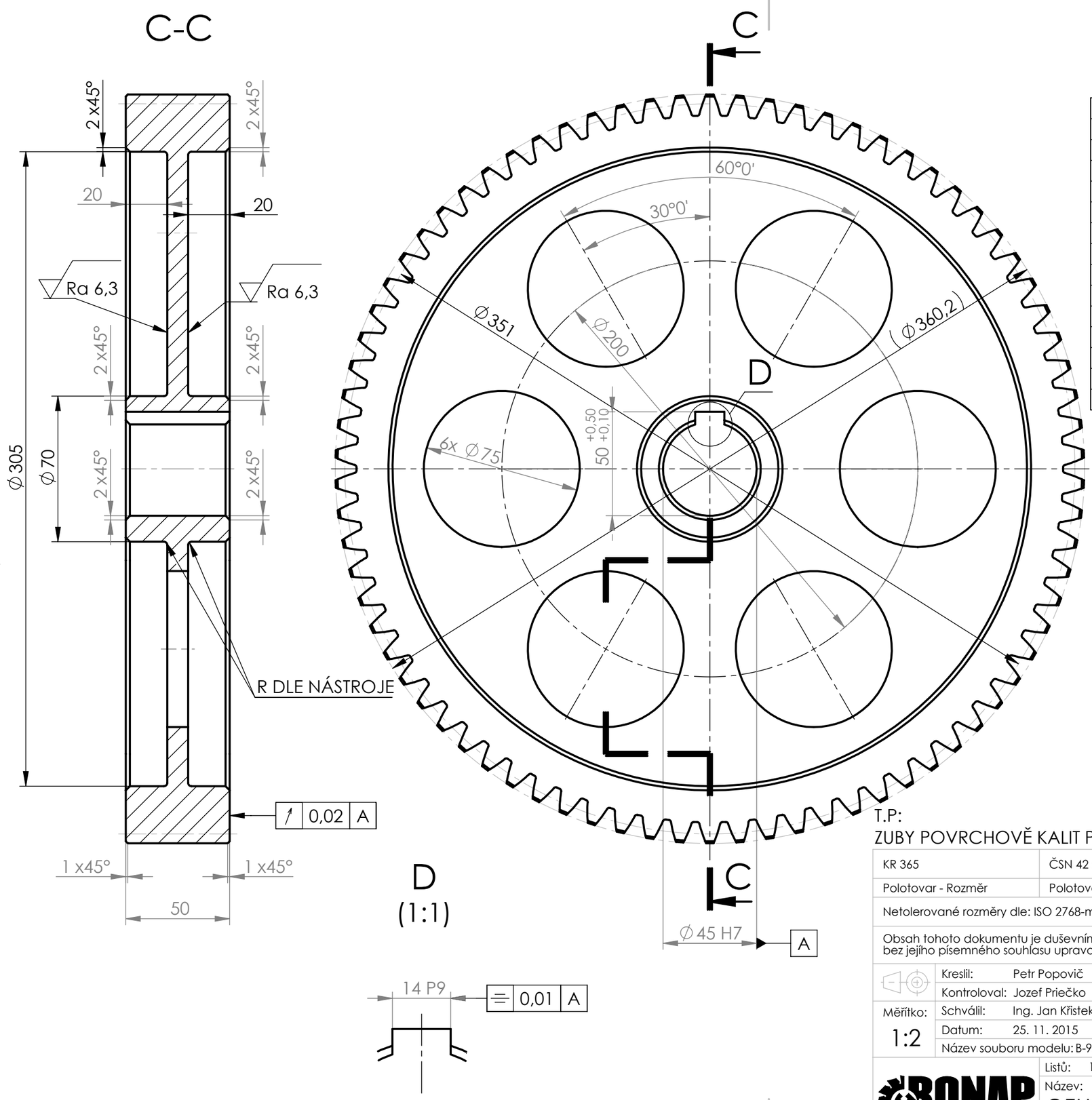

Ra 3,2 (Ra 6,3)

ČELNÍ OZUBENÍ - KOLO		
MODUL OZUBENÍ	m	4,5
POČET ZUBŮ	z2	78
NORMÁLNÝ ÚHEL ZÁBĚRU	alfa	20°
ÚHEL SKLONU ZUBŮ	beta	0°
SMYSL STOUPÁNÍ ZUBŮ	-	
PRŮMĚR ROZTEČNÉ KRUŽNICE	d2	351
PRŮMĚR HLAVOVÉ KRUŽNICE	da2	360,2
ŠÍŘKA KOLA	b2	50
JEDNOTKOVÉ POSUNUTÍ	x2	0
STUPEŇ PŘESNOSTI (ISO1328)	6	
MATERIÁL	15 241.4	
PRACOVNÍ VZDÁLENOST OS	aw	202,5
ČÍSLO VÝKRESU SPOLUZABÍRAJÍCÍHO KOLA	B-900-PST001	
POČET ZUBŮ SPOLUZABÍRAJÍCÍHO KOLA	z1	12

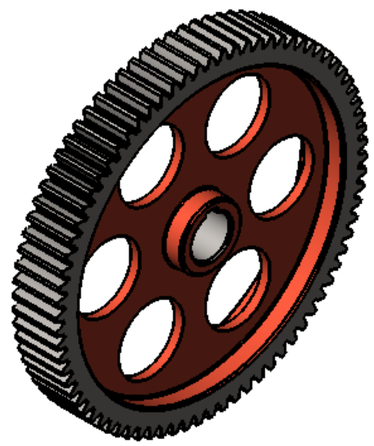

T.P:
ZUBY POVRCHOVĚ KALIT PO BOKU NA TVRDOST 54-58 HRC

KR 365	ČSN 42 5510	N/A	15 241.4	13.26
Polotovar - Rozměr	Polotovar - Norma	TDP - Norma	Materiál	Hmotnost

Netolerované rozměry dle: ISO 2768-mK
Poznámka: MNáčrt

Obsah tohoto dokumentu je duševním vlastnictvím firmy BONAP-ICCZ, s.r.o., IČ 25834835 a nesmí být on, ani jeho části bez jejího písemného souhlasu upravován, předán třetí straně nebo použit k jiným účelům, než bylo dohodnuto!

Kreslil: Petr Popovič
Kontroloval: Jozef Priečko
Schválil: Ing. Jan Křistek
Datum: 25. 11. 2015
Měřítko: 1:2
Změna | Datum | Podpis

Název souboru modelu: B-900-KOZ001.
Název souboru výkresu: B-900-KOZ001.slddrw

Listů: 1 List: 1 Formát: A3
Starý výkres č.:
Index změny:

BONAP Mining Technologies

Název:
OZUBENÉ KOLO

Číslo výkresu:
B-900-KOZ001